Blech-
verarbeitung

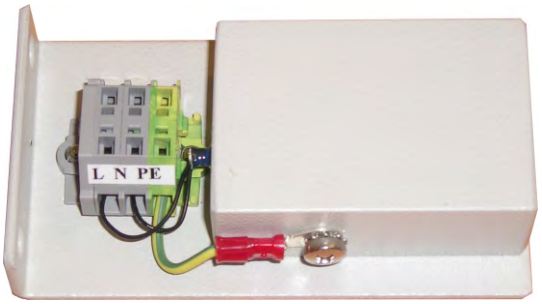

SH/PTC „LM-Mini“

PTC Heizung / *PTC Heating*

Ausführungen / *Performances:*

Leistungen *Power*	Spannungen *Voltage*	Gewicht *Weight*	Schutzart *Protection*	Anschluss *Connection*	Artikel Nr. // *Art. No.*
10 W	110-265 V AC/DC	160g	IP 20	WAGO Klemme / *terminal*	05201020W30
20 W	110-265 V AC/DC	160g	IP 20	WAGO Klemme / *terminal*	05202020W30
30 W	110-265 V AC/DC	160g	IP 20	WAGO Klemme / *terminal*	05203020W30

Montage / *mounting*: Schraubbefestigung - Lochabstand 40mm
screw fixing - botre distance 40mm

Anschlussplan / *Connection:*

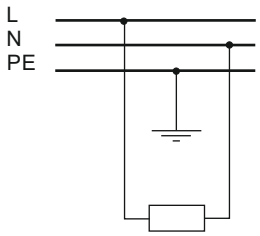

Maße / *Dimensions (L x B x H):*

98x55x22mm

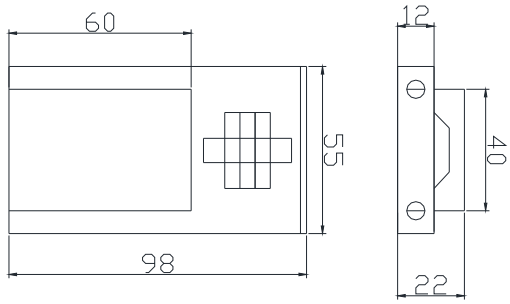

RO/SE Blechverarbeitung GmbH & Co. KG // Mooswiesenstraße 2 // D-84364 Bad Birnbach
Tel: 0049 (0) 8563-976 834 // ro-se@lm-heizungen.de // web: www.lm-heizungen.de